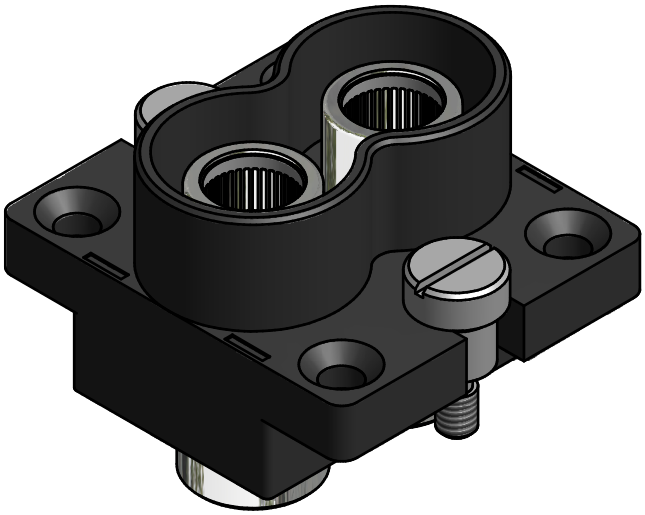

Steckseite / Mating face

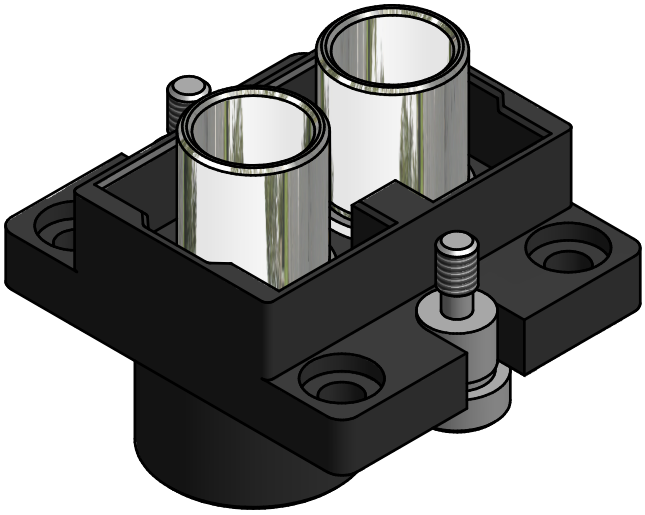

Anschlussseite / Termination

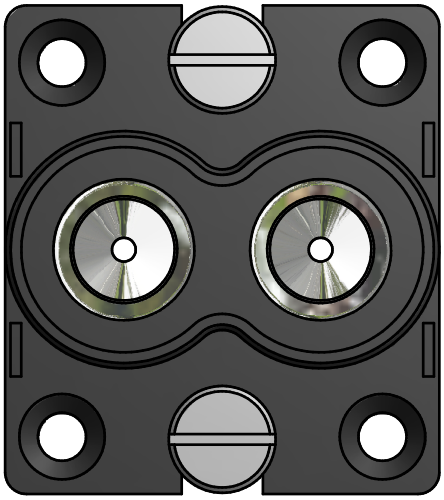

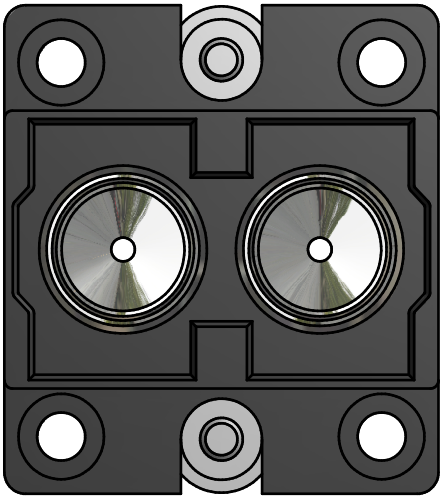

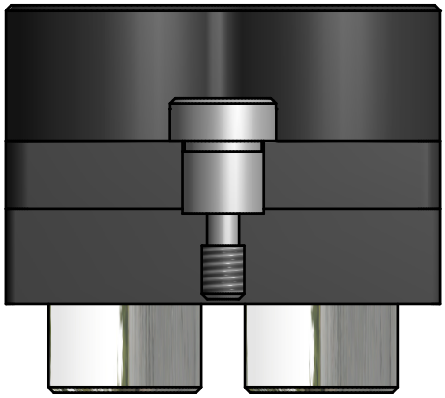

Allgemein-Toleranzen:						Werkstoff:
Längen- u. Winkelmaße	DIN ISO 2768-1, T-Klasse fein					Zeichnungsnr.:
Form- u. Lage	DIN ISO 2768-2, T-Klasse H					
Schweißkonstruktion	DIN ISO 13820 - AE					
				Datum	Name	90DL002Z
				Gezeichnet 01.03.2011	Marco Ebener	
				Kontrolliert		
				Norm		
					Maßstab:	HIPO Systems GmbH, Köttinger Weg 102A, 57537 Wissen — 1 / A3
Status	Änderungen	Datum	Name			